4 in. 3000K, 1200lm Luz descendente LED de TranquiLED de bajo deslumbramiento con regulación corte de fase

- El reflector exclusivo logra una iluminación de bajo deslumbramiento, ideal para oficinas, salas de conferencias, espacios comerciales, hoteles, restaurantes y más
- El disipador térmico especialmente diseñado proporciona un excelente control de la temperatura - prolonga la vida útil de la fuente LED
- Formato uniforme, ligero y limpio que permite una iluminación homogénea
- Homologación ETL – no se requiere ferretería ni caja adicional para instalar
- Calificación IC – apta para contacto aislado con la carcasa o a su alrededor
- Ideal para trabajos de renovación y construcciones nuevas
- Perfil delgado - ideal para techos con espacios reducidos
- Reemplaza las lámparas incandescentes de 120 W
- 3000K - blanco càlido
- Regulación 0-10 V - compatible con la mayoría de los atenuadores comerciales**
- Reduce el consumo de energía más de 85 % en comparación con las lámparas incandescentes tradicionales
- 50.000 horas de duración
- 5 años de garantía limitada

** El rango de atenuación puede variar dependiendo del atenuador utilizado.

Especificaciones	
Modelo	D4TQ-C30-W14-V120
Número de parte	70259
Temperatura de color	3000K
Salida de lúmenes	1200lm
Potencia	14W
Eficacia	86lm/W
CRI	90
Ángulo de haz	70º
Regulación	0-10V
Voltaje	120V
Power Factor	0.9
Temperatura de funcionamiento	-25ºC to 40ºC
Peso	21.44 oz.
Dimensiones	6.02 x 4.41 x 6.02 in
Rated Lifetime	50.000 Horas
Garantía	Garantía limitada de 5 años
Energy Star Product Listing	D4TQ-C30-W14-V120

Certificación:

ENERGY STAR

C ETL LISTED US
Intertek

4 in. 3000K, 1200lm Luz descendente LED de TranquiLED de bajo deslumbramiento con regulación corte de fase

Ángulo de haz:

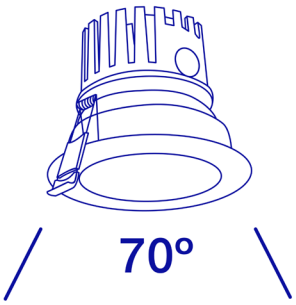

Dimensiones:

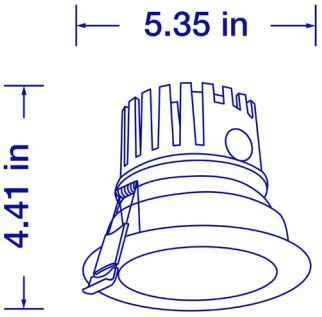

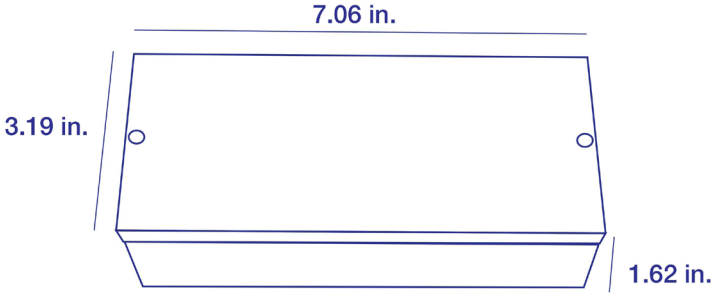

Diagramas polares:

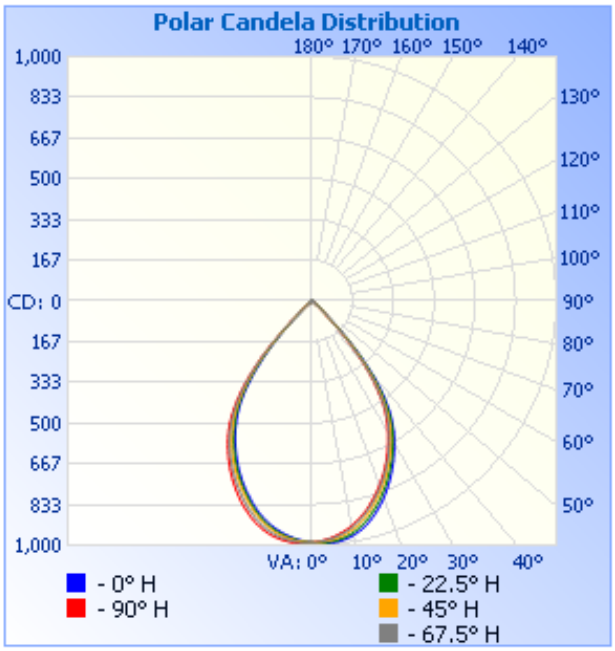

Verbatim
Technologia Confiable®