6 in. 4000K, 1300lm Luz descendente LED de TranquiLED de bajo deslumbramiento con regulación corte de fase

- El reflector exclusivo logra una iluminación de bajo deslumbramiento, ideal para oficinas, salas de conferencias, espacios comerciales, hoteles, restaurantes y más
- El disipador térmico especialmente diseñado proporciona un excelente control de la temperatura - prolonga la vida útil de la fuente LED
- Formato uniforme, ligero y limpio que permite una iluminación homogénea
- Homologación ETL – no se requiere ferretería ni caja adicional para instalar
- Calificación IC – apta para contacto aislado con la carcasa o a su alrededor
- Ideal para trabajos de renovación y construcciones nuevas
- Perfil delgado - ideal para techos con espacios reducidos
- Reemplaza las lámparas incandescentes de 120 W
- 4000K - blanco frío
- Regulación 0-10 V - compatible con la mayoría de los atenuadores comerciales**
- Reduce el consumo de energía más de 85 % en comparación con las lámparas incandescentes tradicionales
- 50.000 horas de duración
- 5 años de garantía limitada

** El rango de atenuación puede variar dependiendo del atenuador utilizado.

Especificaciones	
Modelo	D6TQ-C40-W14-V120
Número de parte	70264
Temperatura de color	4000K
Salida de lúmenes	1300lm
Potencia	14W
Eficacia	93lm/W
CRI	90
Ángulo de haz	70º
Regulación	Yes
Voltaje	120V
Power Factor	0.9
Temperatura de funcionamiento	-25ºC to 40ºC
Peso	21.12 oz.
Dimensiones	7.87 x 5.04 x 7.87 in
Rated Lifetime	50.000 Horas
Garantía	Garantía limitada de 5 años
Energy Star Product Listing	D6TQ-C40-W14-V120

Certificación:

ENERGY STAR

C ETL LISTED US
Intertek

6 in. 4000K, 1300lm Luz descendente LED de TranquiLED de bajo deslumbramiento con regulación corte de fase

Ángulo de haz:

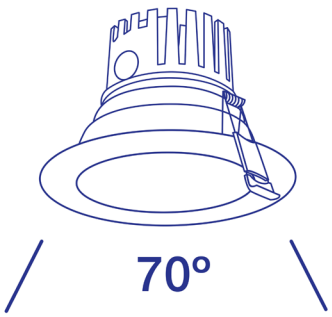

Dimensiones:

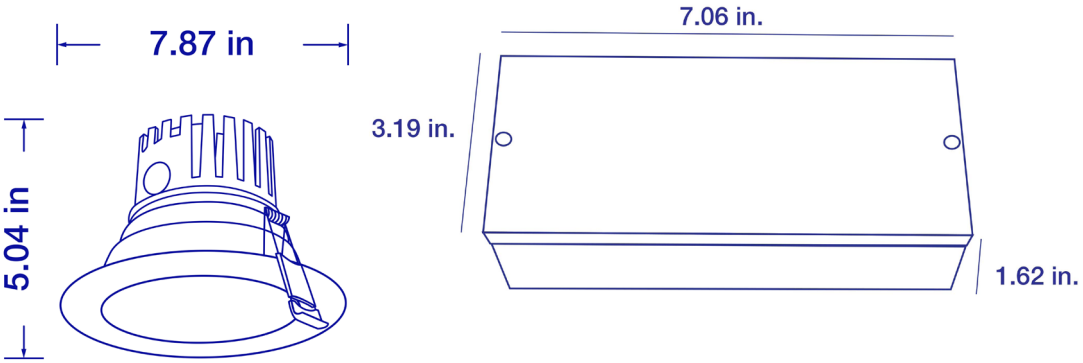

Diagramas polares:

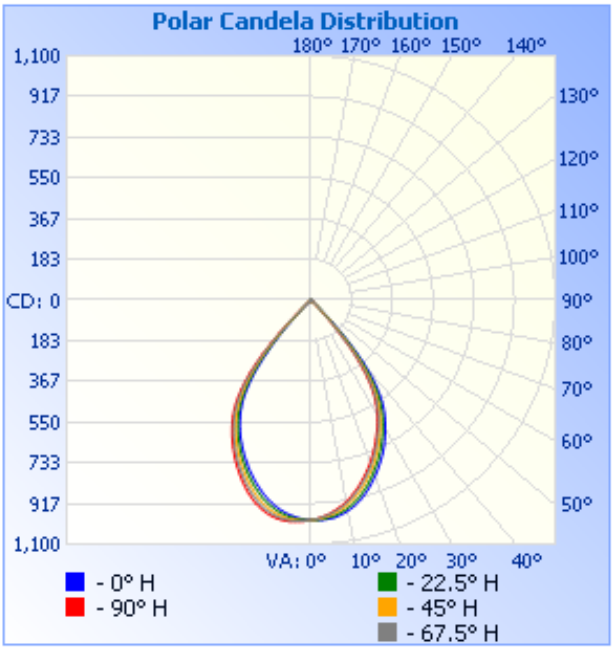

Verbatim
Technologia Confiable®